Разрез 1-1

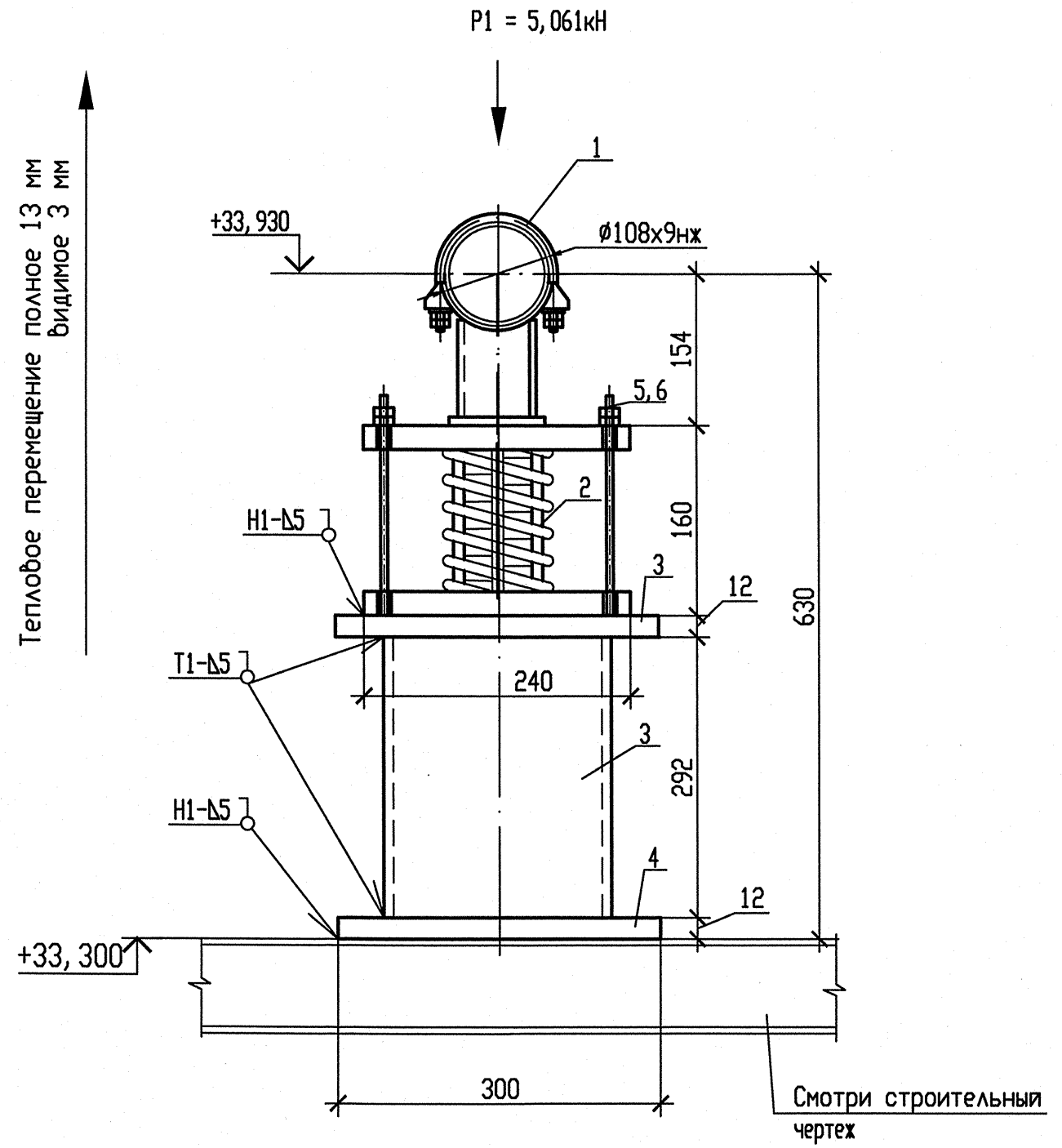

Схема расположения опоры

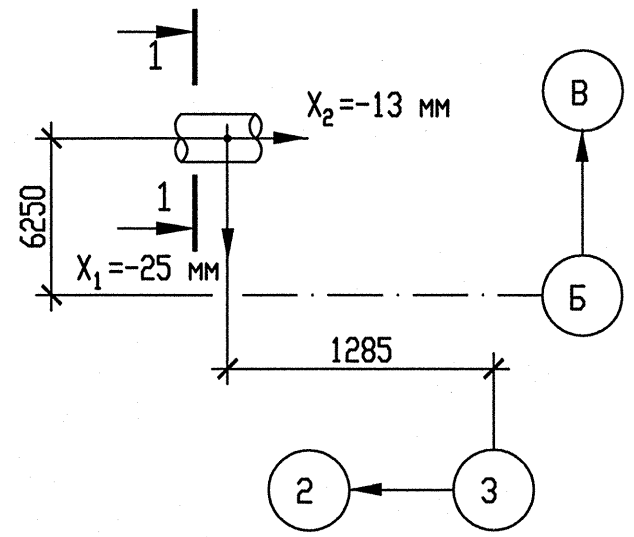

Спецификация деталей

Поз.	Обозначение	Наименование	Кол.	Материал	Масса, кг ед.	Масса, кг общ.	Примечание
1	040СТ108.275.31-80	Опора 108	1	Сборный	2,686	2,686	
2	010СТ108.275.69-80	Блок пружинный	1	Сборный	17,3372	17,3372	
3	ОСТ 34-42-658-84	Труба 273х8 l=310	1	20 ТУ 14-3-190-2004	16,2068	16,2068	См. т. т. п. 5
4	ГОСТ 19903-74	Лист Б-ПН-12 300х300	2	Ст3пс5-сб ГОСТ 14637-89	8,478	16,956	
5	230СТ108.632.08-80	Тяга резьбовая	4	20 ГОСТ 1050-88	0,48	1,92	См. т. т. п. 4
6	ГОСТ 5915-70	Гайка 2М16-6Н.5.35	4	35 ГОСТ 1050.0-88	0,0376	0,1504	См. т. т. п. 6
	ГОСТ 2246-70	Проволока		Св-04Х19Н11М3		-	
	ГОСТ 9467-75	Электроды		УОНИИ 13/45		-	
					Итого:	55,2564	

Опора	Характеристика пружины								
	табличные данные			при установке		в раб. состоянии		в хол. состоянии	
	Доп. раб. нагрузка Pmax, кН	Прогиб при Pmax λmax мм	Высота пружины в св. сост H0, мм	Высота пружины Hмонт, мм	Нагрузка на пружину Pмонт, кН	Высота пружины Hраб, мм	Нагрузка на пружину Pраб, кН	Высота пружины Hхол, мм	Нагрузка на пружину Pхол, кН
3RN22Y14	8	70	177	120	6,529	133	5,061	130	5,417

1 Привязку опоры смотри чертеж R3.RN21.3010.012.01.00.001.
2 Сварку производить по ГОСТ 5264-80.
3 Отметка трубопровода подлежит уточнению в соответствии с уклоном трубопровода.
4 Тягу (поз.5) обрезать на монтаже с нерезьбовой стороны до l=190 мм и нарезать правую резьбу на длине равной 50 мм.
5 Длину детали (поз.3) уточнить на монтаже.
6 После установки пружины гайки (поз.6) убрать.
7 P_1 – нагрузка, равная весу трубы с водой и изоляцией.
8 Изготовить один комплект.

АРХИВНЫЙ ЭКЗЕМПЛЯР

Изм	N уч.	Лист	N докум	Подп.	Дата
1	-	Зам.	538-12	-	-
Инженер Зк.		Терентьева			22.09
Пров. инж. Зк.		Огнева			22.09
Пров. вед. инж.		Понтюшина			22.09
И. о. нач. гр.		Филатов			22.09
Н. контр.		Краснояров			22.09

Инв. N подл. R3.00262.1.0.12
Лист 80

R3.RN21.3012.012.01.00.029

Ростовская АЭС Блок 3

Главный корпус
Машинное отделение (ДО, ЗЗТУ)
Конденсатопроводы из ПВД-6 в деаэратор

Стадия	Лист	Листов
Р	1	1

Опора пружинная
3RN22Y14

ОАО "НИАЭП"
2012

Инв. N подл. | Подп. и дата | Взам. инв. N
R3.00262.1.0.12

Формат А4х3